MINIAMP AMP800

Istruzioni per l'uso

Versione 1.0 ottobre 2005

www.behringer.com

IMPORTANTI ISTRUZIONI DI SICUREZZA

ATTENZIONE:

per ridurre il rischio di scossa elettrico non rimuovere la copertura superiore (o la sezione posteriore). All'interno non sono contenute parti che possono essere sottoposte a riparazione da parte dell'utente; per la riparazione rivolgersi a personale qualificato.

AVVERTIMENTO:

al fine di ridurre il rischio di incendi o di scosse elettriche, non esporre questo dispositivo alla pioggia ed alla umidità. L'apparecchio non deve essere esposto a sgocciolamenti o spruzzi, e sull'apparecchio non devono essere posti oggetti contenenti liquidi, ad esempio vasi.

Questo simbolo, avverte, laddove appare, la presenza di una tensione pericolosa non isolata all'interno della cassa: il voltaggio può essere sufficiente per costituire il rischio di scossa elettrica.

Questo simbolo, avverte, laddove appare, della presenza di importanti istruzioni per l'uso e per la manutenzione nella documentazione allegata. Si prega di consultare il manuale.

ISTRUZIONI DI SICUREZZA PARTICOLAREGGIATE:

1) Leggere queste istruzioni.
2) Conservare queste istruzioni.
3) Fare attenzione a tutti gli avvertimenti.
4) Seguire tutte le istruzioni.
5) Non usare questo dispositivo vicino all'acqua.
6) Pulire solo con uno strofinaccio asciutto.
7) Non bloccare alcuna fessura di ventilazione. Installare conformemente alle istruzioni del produttore.
8) Non installare nelle vicinanze di fonti di calore come radiatori, caloriferi, stufe o altri apparecchi (compreso amplificatori) che producono calore.
9) Non annullare l'obiettivo di sicurezza delle spine polarizzate o con messa a terra. Le spine polarizzate hanno due lame, con una più larga dell'altra. Una spina con messa ha terra ha due lame e un terzo polo di terra. La lama larga o il terzo polo servono per la sicurezza dell'utilizzatore. Se la spina fornita non è adatta alla propria presa, consultate un elettricista per la sostituzione della spina.
10) Proteggere il cavo di alimentazione dal calpestio e dalla compressione, in particolare in corrispondenza di spine, prolunghe e nel punto nel quale escono dall'unità.
11) Usare solo dispositivi opzionali/accessori specificati dal produttore.
12) Usare solo con carrello, supporto, cavalletto, sostegno o tavola specificate dal produttore o acquistati con l'apparecchio. Quando si usa un carrello, prestare attenzione, muovendo il carrello/la combinazione di apparecchi, a non ferirsi.
13) Staccare la spina in caso di temporale o quando non si usa l'apparecchio per un lungo periodo.
14) Per l'assistenza tecnica rivolgersi a personale qualificato. L'assistenza tecnica è necessaria nel caso in cui l'unità sia danneggiata, per es. per problemi del cavo di alimentazione o della spina, rovesciamento di liquidi od oggetti caduti nell'apparecchio, esposizione alla pioggia o all'umidità, anomalie di funzionamento o cadute dell'apparecchio.
15) ATTENZIONE – Queste istruzioni per l'uso sono destinate esclusivamente a personale di servizio qualificato. Per ridurre il rischio di scosse elettriche non effettuare operazioni all'infuori di quelle contenute nel manuale istruzioni, almeno che non siete qualificati per eseguirli.

1. INTRODUZIONE

Grazie per aver manifestato la vostra fiducia nei nostri prodotti acquistando uno dei sistemi di amplificatore auricolare. Il nostro amplificatore auricolare stereo a 4-canali è progettato per l'utilizzo con tutti i tipi di auricolari e perciò fornisce la massima flessibilità; è ad alta potenza e garantisce il massimo della flessibilità. Gli amplificatori silenziosi 4580 assicurano una notevole riproduzione audio.

☞ **Si prega di leggere attentamente il manuale d'uso e conservarlo per poterlo consultare anche in futuro.**

1.1 Prima di cominciare

1.1.1 Consegna

Il AMP800 è stato imballato accuratamente in fabbrica, in modo tale da garantire un trasporto sicuro. Se ciononostante il cartone presenta dei danni, controllate immediatamente che l'apparecchio non presenti danni esterni.

I

☞ **Nel caso di eventuali danni, NON rispediteci indietro l'apparecchio, ma avvisate assolutamente per prima cosa il rivenditore e l'impresa di trasporti, in quanto altrimenti potete perdere ogni diritto all'indennizzo dei danni.**

☞ **Utilizza per favore sempre la scatola di cartone originale, per impedire danni nell'immagazzinamento o nella spedizione.**

☞ **Non consentire mai che bambini privi di sorveglianza maneggino l'apparecchio o i materiali di imballaggio.**

☞ **Per favore smaltisci tutti i materiali di imballaggio in modo ecologico.**

1.1.2 Messa in funzion

Non collocare l'AMP800 su una qualsiasi attrezzatura che generi calore intenso, ad esempio un amplificatore. Assicurarsi che le aperture di ventilazione posizionate sulla sommità del pannello di AMP800 non siano coperte o ostruite.

☞ **Per AMP800, utilizzare solo l'unità di alimentazione elettrica fornita con l'attrezzatura.**

1.1.3 Registrazione in-linea

La preghiamo di registrare il suo nuovo apparecchio BEHRINGER, possibilmente subito dopo l'acquisto, sul nostro sito internet www.behringer.com, e di leggere con attenzione le nostre condizioni di garanzia.

La ditta BEHRINGER offre una garanzia di un anno*, a partire dalla data d'acquisto, per il difetto dei materiali e/o di lavorazione dei propri prodotti. All'occorrenza potete richiamare le condizioni di garanzia in lingua italiana dal nostro sito http://www.behringer.com; in alternativa potete farne richiesta telefonando al numero +49 2154 9206 4139.

Nell'eventualità che il suo prodotto BEHRINGER sia difettoso, vogliamo che questo venga riparato al più presto. La preghiamo di rivolgersi direttamente al rivenditore BEHRINGER dove ha acquistato l'apparecchio. Nel caso il rivenditore BEHRINGER non sia nelle sue vicinanze, può rivolgersi direttamente ad una delle nostre filiali. Una lista delle filiali BEHRINGER completa di indirizzi, la trova sul cartone originale del suo apparecchio (Global Contact Information/European Contact Information). Qualora nella lista non trovasse nessun indirizzo per la sua nazione, si rivolga al distributore più vicino. Sul nostro sito www.behringer.com, alla voce Support, trova gl'indirizzi corrispondenti.

Nel caso il suo apparecchio sia stato registrato da noi con la data d'acquisto, questo faciliterà lo sviluppo delle riparazioni nei casi in garanzia. Grazie per la sua collaborazione!

*Per i clienti appartenenti all'Unione Europea potrebbero valere altre condizioni. Questi clienti possono ottenere delle informazioni più dettagliate dal nostro supporto BEHRINGER in Germania.

2. ELEMENTI DI CONTROLLO

AMP800 include 4 Canali Auricolari, così da poterlo condividere con altri musicisti. Inoltre, ciascun musicista può scegliere tra 2 canali audio: Canale Input A e Canale Input B.

☞ **Accertarsi che l'AMP800 sia impostato ed utilizzato solo da personale qualificato.**

2.1 Pannello anteriore

Questa parte spiega come utilizzare il pannello anteriore di AMP800, illustrato come segue:

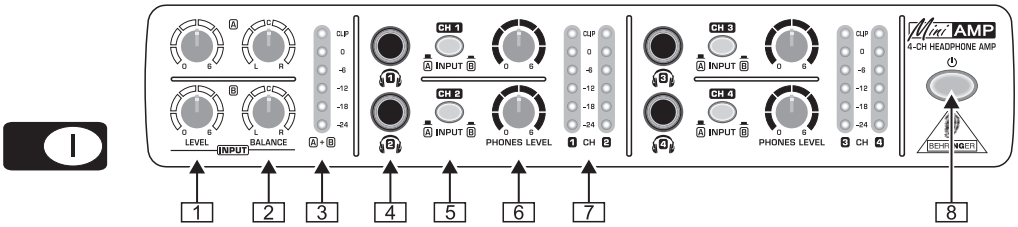

Fig. 2.1: pannello anteriore AMP800

Nella precedente illustrazione, ciascun elemento di controllo è associato con un simbolo di rimando, ad esempio [1]. In questa parte, utilizzare tali rimandi per identificare i dettagli relativi ad ogni elemento di controllo.

Per ogni Canale Input (A e B), il pannello anteriore include i elementi [1] e [2]. Per dirigere il segnale in ciascuno di questi Canali Input, utilizzare i seguenti elementi:

[1] *Controllo LEVEL*: ruotare verso 0 (livello minimo) oppure, in alternativa, verso 6 (livello massimo) per regolare il livello di ingresso di un segnale.

[2] *Controllo BALANCE*: ruotare verso L (sinistra) oppure, in alternativa, R (destra) per regolare l'immagine stereo di un segnale.

[3] *Metro A + B*: si utilizza per controllare il livello combinato di entrambi i segnali (A and B). Un LED si illumina accanto al valore che identifica il livello combinato (da -24 dB a 0 dB). Se il segnale è troppo forte, si accende il CLIP LED. Il livello ottimale, il più delle volte è 0 dB (un segnale pieno).

Per ciascun canale auricolare (1, 2, 3, e 4), il pannello anteriore include tutti i elementi di controllo [4] attraverso [7]. Per controllare ciascun canale auricolare utilizzare i seguenti elementi:

[4] 🎧 *(Connettore* (auricolare):, utilizzare questo connettore stereo da ¼" per collegare un auricolare. Per i dettagli relativi alle spine TRS, vedere sez. 4. CONNESSIONI AUDIO.

[5] Pulsante *INPUT:* premere questo pulsante per selezionare un Canale Input. Durante l'ascolto di:

- ▲ Canale Input A, il pulsante non è inserito e non è illuminato
- ▲ Canale Input B, il pulsante è inserito ed è illuminato

[6] Controllo *PHONES LEVEL,* ruotare verso 0 (volume minimo) oppure, in alternativa, 6 (volume massimo), per regolare il livello del segnale di un auricolare.

[7] *Metro CH:* per controllare il livello di un segnale di auricolare. Un LED si illumina accanto al valore che identifica il volume dell'auricolare (da -24 dB a 0 dB). Se il segnale è troppo forte, si accende CLIP LED. Il volume ottimale, il più delle volte è 0 dB (un segnale pieno).

8 ⏻ Pulsante X (alimentazione): per accendere e spegnere AMP800. Quando AMP800 è in modalità.:

- ▲ on (acceso), il pulsante è inserito e illuminato
- ▲ off (spento) il pulsante non è inserito e non è illuminato

☞ **Disinserire la spina dopo l'utilizzo di AMP800. Fino a quando questa rimane inserita l'unità di alimentazione elettrica consuma energia.**

2.2 Pannello posteriore

Questa parte spiega come utilizzare il pannello posteriore per impostare AMP800.

La parte che segue illustra il pannello posteriore di AMP800:

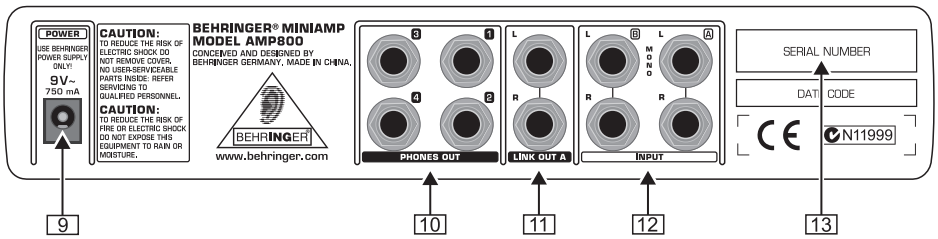

Fig. 2.2: Pannello posteriore di AMP800

Nella precedente illustrazione, ciascun elemento di controllo è associato ad esempio con un simbolo di rimando 1 .In questa parte, utilizzare tali rimandi per identificare i dettagli relativi ad ogni elemento di controllo:

9 Connettore *POWER:* collegare l'unità di alimentazione elettrica a questo connettore per alimentare l'AMP800. L'unità è fornita con l'AMP800.

10 Connettori *PHONES OUT:* il pannello posteriore include un connettore auricolare aggiuntivo stereo TRS da ¼" per ogni canale auricolare (1, 2, 3, e 4).

11 Connettori *LINK OUT A:* collegare questi connettori TRS bilanciati da ¼" (L/sinistra e R/destra) all'ingresso di un altro AMP800 se si ha necessità di più dei 4 canali auricolari forniti da ogni singolo AMP800. I connettori LINK OUT A trasmettono solo il segnale del canale Input A, senza alcuna impostazione per LEVEL o BALANCE.

12 Connettori *INPUT:* il pannello posteriore include 2 connettori TRS bilanciati da ¼" (L/sinistra e R/destra), per ciascun canale Input (A e B). Collegarli alle uscite di un mixer, un lettore CD, oppure ad una scheda audio. Per i segnali monofonici, utilizzare solo il connettore L

☞ **Se l'emissione è bilanciata ma non il vostro inserto e le spine Ts da ¼" nei connettori INPUT, il livello del segnale si ridurrà fino a 6 dB. Utilizzare il relativo controllo LEVEL (1) per aumentare il livello del segnale (1).**

13 *SERIAL NUMBER*: utilizzare il numero di serie unico per registrare AMP800.

Per i dettagli relativi alle spine TS e TRS, vedere sez. *4. CONNESSIONI AUDIO*.

3. ESEMPIO D'IMPOSTAZIONE

Il seguente esempio mostra la funzione di AMP800 nelle impostazioni audio:

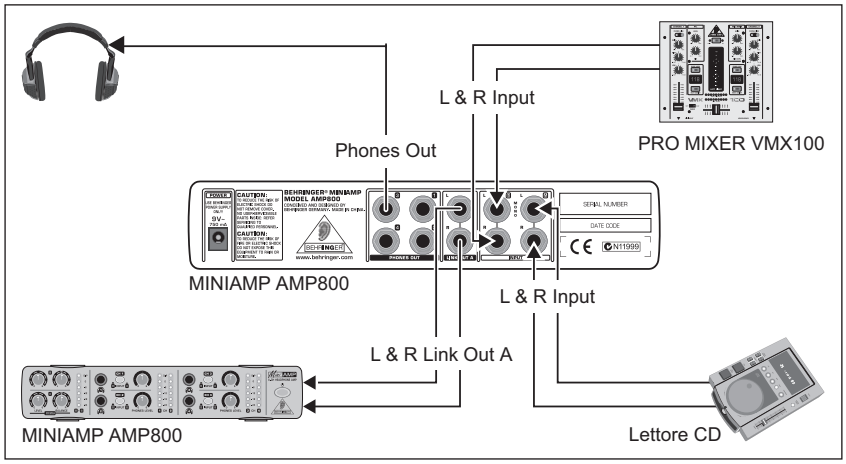

Fig. 3.1: esempio d'impostazione

Impostazione con altri prodotti MINI

AMP800 appartiene alla serie MINI dei prodotti BEHRINGER. AMP800 si può impostare con questi prodotti. Per i dettagli vedere sez. 6. ALTRI PRODOTTI MINI.

4. CONNESSIONI AUDIO

Le illustrazioni che seguono mostrano delle patch cords che includono le spine TS non bilanciate da ¼" e quelle TRS bilanciate da ¼":

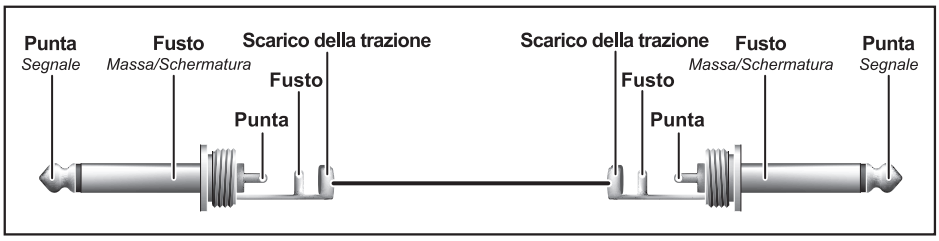

Fig. 4.1: Patch cord con spine TS non bilanciate da ¼"

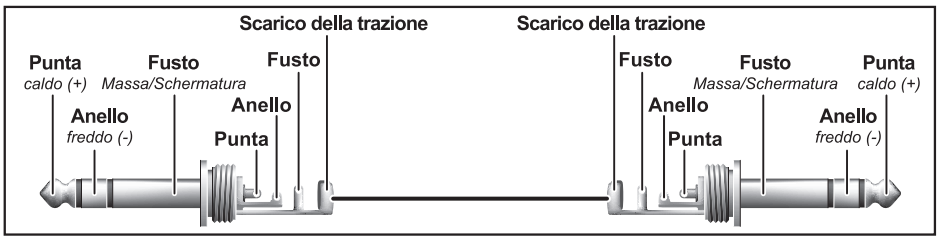

Fig. 4.2: Patch cord con spine TRS bilanciate da ¼"

5. DATI TECNICI

INPUT	
Tipo	connettore TRS da ¼", bilanciato
Impedenza	ca. 20 kΩ, balanciato
	ca. 10 kΩ, non balanciato
CMRR	tipo 40 dB @ 1 kHz
PHONES OUT	
Tipo	connettore TRS da ¼", stereo
Impedenza	min. 100 Ω
Livello max. di output	+13 dBu @ carico 100 Ω
LINK OUT A	
Tipo	connettore TRS da ¼", bilanciato
SYSTEM SPECIFICATIONS	
Risposta frequenza	da 10 Hz a 120 kHz, -3 dB
Serie dinamica	da 108 dB, 10 Hz a 22 kHz (carico 100 Ω)
Distorsione	0.007 % typ. (carico 100 Ω)
Diafonia	< 80 dBu @ 1 kHz
Rapporto segnale-rumore:	da 10 Hz a 22 kHz < 95 dB @ 0 dBu, senza carico
AMPLIFICATORE	
Livello max. uscita	+21 dBm / 124 mW (carico 100 Ω)
Impedenza min. uscita	47 Ω
ALIMENTAZIONE ELETTRICA	
Collegamento principale	alimentazione elettrica esterna, 9 V~ / 750 mA
Voltaggio principale	
USA/Canada	120 V~, 60 Hz
Regno Unito./Australia	240 V~, 50 Hz
Cina	220 V~, 50 Hz
Europa	230 V~, 50 Hz
Giappone	100 V~, 50 - 60 Hz
Consumo massimo	11 W
DIMENSIONI/PESO	
Dimensioni (alt. x lungh. x prof.)	ca. 48 mm (1.89") x 242.6 mm (9.55") x 120 mm (4.72")
Peso	ca. 0,495 kg (1.09 lbs.)

La ditta BEHRINGER si sforza sempre di garantire il massimo standard di qualità. Modificazioni resesi necessarie saranno effettuate senza preavviso. I dati tecnici e l'aspetto dell'apparecchio potrebbero quindi discostarsi dalle succitate indicazioni e rappresentazioni.

6. ALTRI PRODOTTI DELLA SERIE MINI

MINIAMP fa parte della serie Mini di BEHRINGER. Tutti gli 8 prodotti di questa serie operano perfettamente insieme e saranno presentati brevemente di seguito.

MINIFEX FEX800

Processore stereo da 9.5" ultra compatto multi-effetti per applicazioni in studio ed in scena

- ▲ 16 fantastici FX predefiniti in risoluzione da 24-bit/48 kHz comprensivi di riverbero, ritardo, coro, flanger, phaser, rotary speaker, pitch shifter e multieffetti.
- ▲ Controllo predefinito Fx con LED che indica il programma selezionato

MINICOM COM800

Compressossore di modellizzazione stereo da 9.5" ultra compatto per applicazioni in studio ed in scena

- ▲ 16 fantastici modelli predefiniti per le applicazioni di compressione più rappresentative (voce, batteria, chitarra, tastiera, ecc.)
- ▲ Controllo di modellizzazione di compressore riservato con LED che indica il programma dinamico selezionato

I

MINIMIC MIC800

Microfono da 9.5" ultra compatto preamplificatore di modellizzazione per aplicazioni in studio ed in scena

- ▲ Preamplificatore ad alto livello per microfoni, strumenti e sorgenti di linea. Microfoni studio perfettamente complementati
- ▲ Preamplificatore di modellizzazione ultra flessibile che consente di ottimizzare velocemente le registrazioni.

MINIMON MON800

Mixer matrix monitor da 9.5" ultra compatto per applicazioni in studio ed in scena.

- ▲ Sezione input riservata con 4 immissioni stereo de selezionare e miscelare
- ▲ Metri di emissioni stereo principali con LED a 6 cifre per indicazioni precise del livello

MINIFBQ FBQ800

Equalizzatore grafico da 9.5" ultra compatto per applicazioni in studio ed in scena.

- ▲ Rivoluzionario Sistema Rilevazione Feedback FBQ che individua immediatamente le frequenze critiche, può essere utilizzato anche come Analizzatore Audio.
- ▲ Filtro aggiuntivo Low Cut che rimuove le frequenze indesiderate, ad es. rimbombo del pavimento

MINIBEAT BEAT800

Preamplificatore cassa/phono da 9.5" ultra compatto a doppio beat per applicazioni in studio ed in scena

- ▲ Casse intelligenti a doppio BPM con indicatore di Differenza Ritmo
- ▲ Beat Assist ultra flessibile e funzioni Sync Lock

MINIMIX MIX800

Dispositivo per karaoke da 9.5" ultra compatto per applicazioni in studio ed in scena

- ▲ Rivoluzionario Cancellatore di Voce- elimina realmente le voci da qualunque risorsa stereo e trattiene la maggior parte degli elementi musicali
- ▲ Processore integrato digitale echo/reverb in definizione da 24-bit/40 kHz per definire il miglioramento vocale

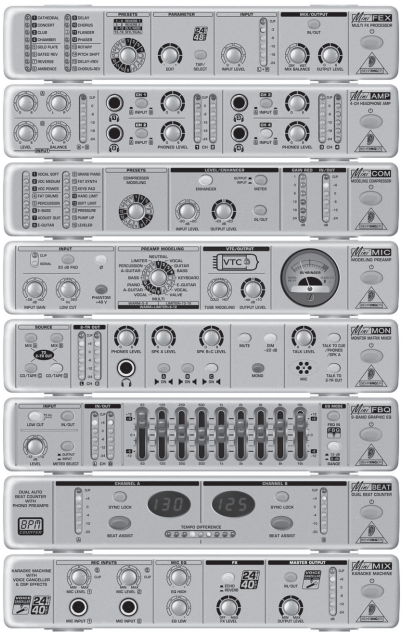

I prodotti MINI sono il massimo

I

Salvo modifiche tecniche ed eventuali modifiche riguardanti l'aspetto. Tutte le indicazioni corrispondono allo stato della stampatura. I nomi riprodotti e citati di aziende terze, istituzioni o pubblicazioni, nonché i loro relativi logo, sono marchi di fabbrica depositati dei rispettivi titolari. La loro applicazione non rappresenta in alcuna forma una rivendicazione del rispettivo marchio di fabbrica oppure un nesso tra i titolari di tali marchi e la BEHRINGER®. La BEHRINGER® non si assume alcuna responsabilità circa l'esattezza e la completezza delle descrizioni, illustrazioni e indicazioni ivi contenute. I colori e le specificazioni possono divergere lievemente dal prodotto. I prodotti BEHRINGER® sono disponibili esclusivamente presso i rivenditori autorizzati. I distributori e i rivenditori non rivestono il ruolo di procuratori commerciali della BEHRINGER® e non dispongono pertanto di alcun diritto di impegnare in qualsiasi modo giuridico la BEHRINGER®. Queste istruzioni per l'uso sono tutelate. Qualsiasi poligrafia ovvero ristampa, anche se solamente parziale, come pure la riproduzione delle immagini, anche in stato modificato è consentita solo dietro previo consenso iscritto della ditta BEHRINGER Spezielle Studiotechnik GmbH. BEHRINGER è un marchio depositato.

TUTTI I DIRITTI RISERVATI.
© 2005 BEHRINGER Spezielle Studiotechnik GmbH.
BEHRINGER Spezielle Studiotechnik GmbH,
Hanns-Martin-Schleyer-Str. 36-38,
47877 Willich-Münchheide II, Deutschland.
Tel. +49 2154 9206 0, Fax +49 2154 9206 4903